octagram modular systems

MRC2

Модуль резервирования и ротации кондиционеров

Техническое описание

Настоящее техническое описание предназначено для правильного использования и технического обслуживания модуля MRC2 предназначенного для резервирования и ротации кондиционеров. Информация в данном техническом описании может быть изменена без уведомления.

Рисунок 1

Группа «Октаграм»

Адрес: 105005 г. Москва, Лефортовский переулок 4/3

Тел.: 8 (495) 308-00-64, 8 (800) 775-96-26 (бесплатно с городского и мобильного телефонов по России).

Электронная почта: info@octagram.ru, web: https://octagram.ru.

Назначение модуля MRC2 резервирования и ротации кондиционеров.

Модуль содержит два переключающих реле, позволяющих подключать 2 кондиционера с напряжением питания 220 В переменного тока до 10 А. MRC2 контролирует цепь каждого кондиционера на обрыв, как во включённом, так и в выключенном состоянии и выводит сигнал о аварии на низковольтный контакт путём замыкания на землю соответствующего (D1, D2) контакта.
MRC2 контролирует исправность цепей управления и наличие напряжения 220 и в случае аварии включает резервный кондиционер. Запуск кондиционеров производится замыканием на землю соответствующего (S1, S2) контакта
Включение кондиционера производится при помощи ручного замыкания контактов управления S1, S2 на GND.

Пример подключения и описание индикации адресного модуля MRC2: представлены на рисунке 2.

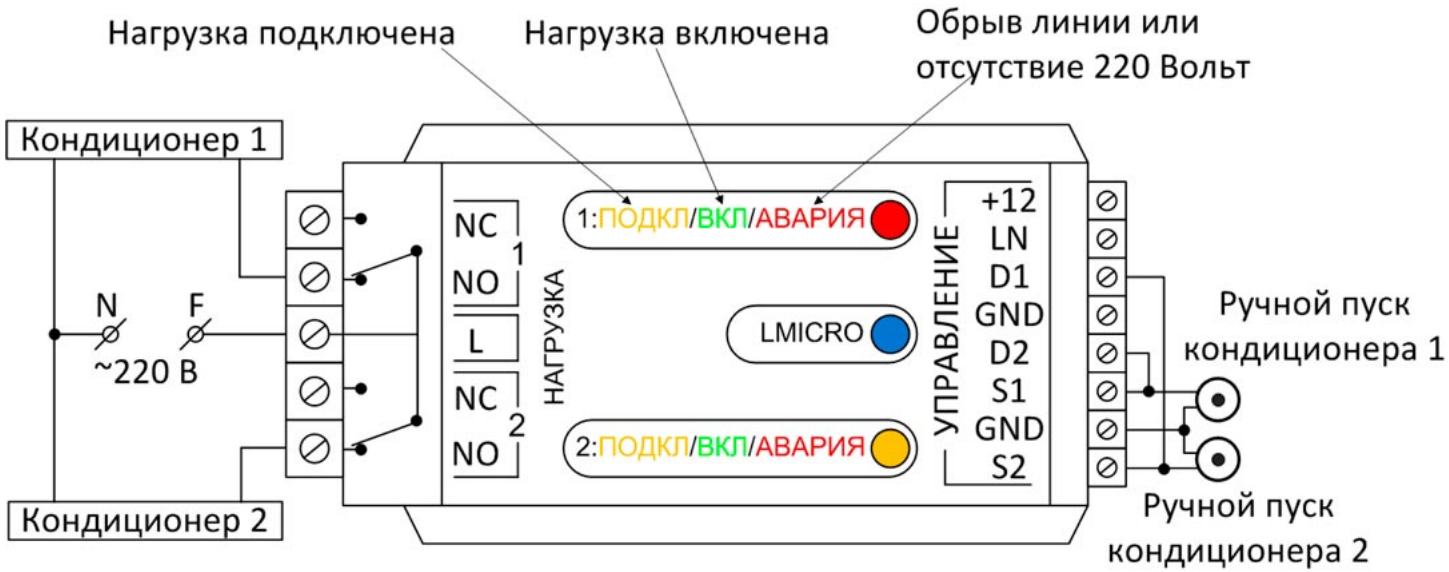

Рисунок 2

Применение: На схеме показано положение контактов реле MRC2 при подключении питания 12В.

Автономная работа модуля MRC2.

MRC2 разработан для работы в составе Модульной Инженерной Системы (МИС), но может использоваться в любой сторонней системе автоматики так как имеет 2 пары входов/выходов, управляющих работой соответствующего силового реле и отображающих аварию соответствующей цепи управления (обрыв силовой линии или отсутствие напряжения).
Для работы с кондиционерами перед включением откройте крышку модуля и проверьте положение перемычки. Она должна быть установлена как на рисунке справа.

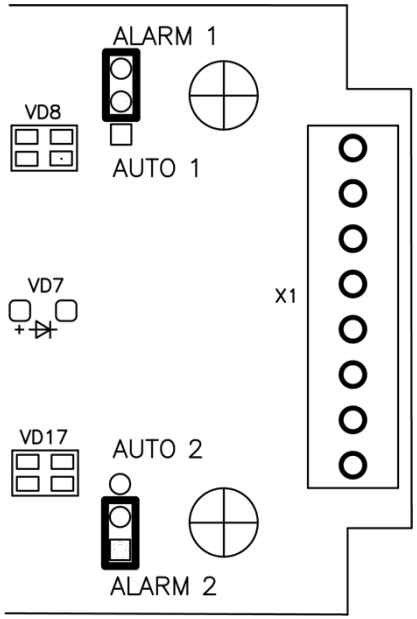

Положение перемычки на плате прибора определяет событие, выводимое на контакты D1, D2 (см. Таблицу 2)

Рисунок 3

Основные технические характеристики модуля MRC2

Напряжение питания, В	10-15
Ток потребления, не более, мА • при выключенном реле • при включенном реле	 30 70
Реле: максимальное коммутируемое переменное напряжение, В	250
Реле: максимальный коммутируемый переменный ток, А	10
Габаритные размеры блока, мм	100x55x25
Масса, не более г.	120
Диапазон рабочих температур	-30 +85 °С
Относительная влажность при +15°С	80%
Относительная влажность при +25°С	90%

Таблица 1

Информация о состоянии управляемых цепей (между MRC2 и нагрузкой) выводится на индикаторы.

Состояние контактов D1, D2 определяется положение перемычки (см. Таблицу 2).

Положение перемычки (см. рис. 3)	Состояние управляемой цепи
Контакты не соединены	Не отображается (контакты D1, D2 используются в МИС для контроля входа)
Средний контакт соединен на ALARM	При обрыве связи или пропадании напряжения в цепи 1, 2 управления нагрузкой контакт D1, D2 будет замкнут на GND
Средний контакт соединен на AUTO	При включении нагрузки контакт D1, D2 будет замкнут на GND

Таблица 2

При подаче +12 В на модуль контакты реле переключаются в состояние, обозначенное на крышке прибора (замыкаются контакты L и NC).

Управление каждым реле с нагрузкой возможно через замыкание соответствующего контакта управления S1, S2 на GND.

Условия	Состоянию реле
Напряжение питания пробора +12В подключено	Ток протекает по катушке реле 1 и реле 2
Контакт управления S1 замкнут на GND	Реле 1: контакт L и NO замкнут, а контакт L и NC разомкнут
Контакт управления S2 замкнут на GND	Реле 2: контакт L и NO замкнут, а контакт L и NC разомкнут

Таблица 3